VIMAR EQUIPOS

S5

ATOMIZADOR TWISTER ARRASTRADO PARA FRUTAL

www.vimarequipos.com

CE

S5

ATOMIZADOR TWISTER ARRASTRADO PARA FRUTAL

EQUIPAMIENTO DE SERIE

- Chasis de tubo estructura relaminado en frío
- Lanza de tiro telescópica
- Estribo par un fácil acceso a la boca de llenado del depósito
- Pie de rueda jockey
- Depósito principal de polietileno de alta calidad y espesor uniforme con indicador de nivel frontal y lateral
- Depósito lavamanos y depósito lavacircuitos
- Sistema de filtrado múltiple
- Mezclador de productos
- Robot de limpieza interna del tanque principal
- Agitador hidráulico
- Bomba de pistones de alta presión con eje reductor
- Mando eléctrico ON-OFF
- Transmisión interior categoría 4 SAE G7
- Transmisión exterior y al tractor homocinética categoría 4 SAE G7

Atomizador arrastrado versátil, concebido para explotaciones principalmente de cítrico y frutal, con anchos inter-filas más ajustados. Incorpora el sistema de pulverización TWISTER, ganando eficiencia.

- Requerimiento de potencia desde 55 CV
- Ancho disponible desde 1320 hasta 2100 mm
- Capacidad depósito: 1000, 1500, 2000, 3000 y 4000 Litros

MODELO	PESO	LARGO	ANCHO	ALTO
1000	450 Kg	1320 mm	2720 mm	1450 mm
1500	550 Kg	1470 mm	2830 mm	1500 mm
2000	600 Kg	1570 mm	3120 mm	1570 mm
3000	900 Kg	1790 mm	3520 mm	1750 mm
4000	1100 Kg	2100 mm	3720 mm	1950 mm

MODELO	CAPACIDAD DEPOSITOS PRINCIPAL	CAPACIDAD DEPOSITOS LAVAMANOS	CAPACIDAD DEPOSITOS LAVACIRCUITOS	EJE	ATAQUE	NEUMATICO
1000	1000 L	15 L	100 L	45x1100	94-5T	10.0/80-12”
1500	1500 L	15 L	150 L	50x1200	161-6T	10.0/75-15.3”
2000	2000 L	15 L	200 L	50x1300	161-6T	10.0/75-15.3”
3000	3000 L	15 L	300 L	70X1500	161-6T	13.0/65-18”
4000	4000 L	15 L	400 L	70X1700	161-6T	400/60-17”

VIMAR

Polígono Industrial Escodinas, 3 · 44621 Mazaleón - TERUEL - ESPAÑA · +34 978 89 88 11

www.vimarequipos.com

CE

ATOMIZADOR TWISTER ARRASTRADO PARA FRUTAL

Tapas laterales desmontables para permitir un fácil acceso al interior del equipo para el engrase, cambio de aceite, etc.

Fácil apertura del conjunto twister para su mantenimiento.

Nuevo diseño de aspas curvadas regulables más silenciosas, que proporcionan un mayor caudal con una menor absorción de potencia.

01 PIE DE RUEDA

02 BOMBA CON REDUCTORA Y EJE PASANTE

03 MANDO ELÉCTRICO

04 INDICADOR FRONTAL DE NIVEL

05 DEPÓSITO LAVAMANOS DE POLIETILENO

06 DEPÓSITO LIMPIACIRCUITOS DE POLIETILENO

07 DEPÓSITO PRINCIPAL DE POLIETILENO

08 DIFUSOR TWISTER

09 TAPAS LETRALES DESMONTABLES

10 NÚCLEO HÉLICE DE DURALUMINIO

11 EMBRAGUE DE ALUMINIO DE ZAPATAS CON FERODOS

12 ASPAS REGULABLES DE DISEÑO CURVO

13 PORTABOQUILLAS TRIPLE REGULABLE

14 ESTRIBO

15 CAJA MULTIPLICADORA DE DOS VELOCIDADES Y PUNTO MUERTO

16 RUEDAS 10.0/75-15.3”

17 AGITADOR HIDRÁULICO

18 CHASIS COMBINADO DE TUBO ESTRUCTURAL Y CHAPA PLEGADA

S5

ATOMIZADOR TWISTER ARRASTRADO PARA FRUTAL

GRUPO DE AIRE TWISTER

- Tobera de polietileno
- Contrahélice de acero con 18 aspas que garantizan la distribución homogénea a ambos lados del volumen de aire
- Sistema de tres canales de salida de aire que incrementa la producción, evitando que el aire rápido producido en la parte superior de la hélice colisione con el lento que se genera en la parte central
- Multiplicador con dos velocidades y punto muerto
- Hélice con núcleo de duralminio con camisa de acero que evita el desgaste a la fricción con el embrague
- Ocho aspas regulables de diseño curvo que reducen la absorción de potencia, disminuyen el nivel de ruido y el consumo de combustible, aumentando el volumen de aire generado
- Embrague de ferodos de aluminio que permite un arranque y parada suave y progresivo
- Tuberías de alimentación de acero inoxidable
- Palas fabricadas en nylon y fibra de vidrio (PRUF). Ligeras, resistentes, rígidas e inalterables a la corrosión
- Portaboquillas triples antigota con boquillas de turbulencia
- Sistema de espirales Twister que general turbulencias en la salida de la corriente de aire, lo que nos permite mantener la vegetación de la planta en movimiento, evitando el efecto pantalla que impide la entrada de la corriente de aire y el flujo de líquido al interior del árbol. El sistema evita que el exceso de líquido concentrado en un mismo punto escurra y se derrame n el suelo contaminando el medio ambiente

Con el nuevo sistema de aire Twister se puede conseguir penetrar con eficacia en el interior del árbol y obtener un tratamiento cien por cien efectivo que junto el novedoso portaboquillas forman un equipo preciso y perfecto que nos garantiza un tratamiento homogéneo del árbol, tanto exterior como interiormente.

El portaboquillas permite trabajar con tres boquillas simultanéateme y hasta un total por equipo que puede oscilar entre 30 y 36 unidades. Orienta las boquillas en ángulos distintos llegando a una obertura del 145° con respecto los 45° de una boquilla convencional.

El modelo Twister S5 dispone de 5 difusores por lado y está especialmente diseñado para plantaciones frondosas.

VENTILADOR	HP RPM 540	ALCANCE LAT.	ALCANCE VERT.
820 Ø mm	27	5 m	4 m
820 Ø mm	38	7 m	6 m
920 Ø mm	40	7 m	6 m
920 Ø mm	51	9 m	8 m

VIMAR

Polígono Industrial Escodinas, 3 · 44621 Mazaleón - TERUEL - ESPAÑA · +34 978 89 88 11
www.vimarequipos.com

CE

S5

ATOMIZADOR TWISTER ARRASTRADO PARA FRUTAL

VENTILADOR	Nº DE PALAS	VELOCIDAD	Nº PORTABOQUILLAS	EMBRAGUE
820 Ø mm	8	1	24	SI
820 Ø mm	8	2	24	SI
920 Ø mm	8	1	30	SI
920 Ø mm	8	2	30	SI

Bomba super reductora ML-A1
(Equipamiento de serie)

Bomba super directa ML-A

Bomba especial directa ML-D

Mando electrónico ON-OFF
Mando con un pulsador doble de presión para aumentarla o disminuirla (opcional) y con dos interruptores para activar o desactivar las electroválvulas derecha e izquierda.
(Equipamiento de serie)

Mando Trónic Volumétrico
Capaz de aplicar los L/Ha requeridos para cada tratamiento en función de la velocidad de avance
Pantalla a color TFT de 3.2" que permite visualizar todas la funciones al mismo tiempo.
Identificación de fallos eléctricos mediante alarmas en pantalla
Agenda que nos permite trabajar con 50 campos diferentes y 15 tratamientos diferentes.

Mando Sistromátic
Incorpora sensores de ultrasonidos para la detención de los árboles. Contadores de plantas y L/árbol en tiempo real
Control de retardos de entrada y salida.
Pantalla a color TFT de 3.2 con teclado retroiluminado.
Identificación de fallos eléctricos mediante alarmas en pantalla.

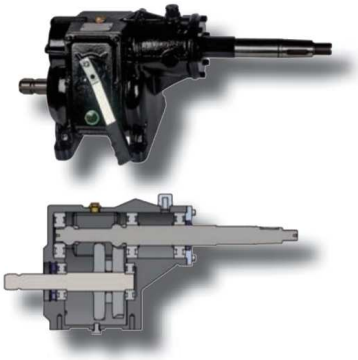

- Caja multiplicadora de ejes paralelos con dos velocidades y punto muerto
- Cárter de fundición de gran robustez
- Relación de transmisión para la marcha lenta de 1:3.5 y de 1:4.4 para la marcha rápida
- Engranajes en baño de aceite
- Fácil acceso y mantenimiento
- Mecanismo capaz de soportar grandes potencias

CE

S5

ATOMIZADOR TWISTER ARRASTRADO PARA FRUTAL

EQUIPAMIENTO OPCIONAL

Lanza articulada al enganche del tractor

Ruedas 340/55-16”

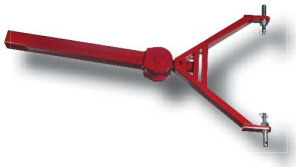

Lanza articulada a los brazos del tractor

Instalación de luces

Faldón antihojas

Kit válvula electrónica de regulación de presión

Cajón trasero

Rejillas antihojas

Frenos hidráulicos

VIMAR

Polígono Industrial Escodinas, 3 · 44621 Mazaleón - TERUEL - ESPAÑA · +34 978 89 88 11

www.vimarequipos.com

CE